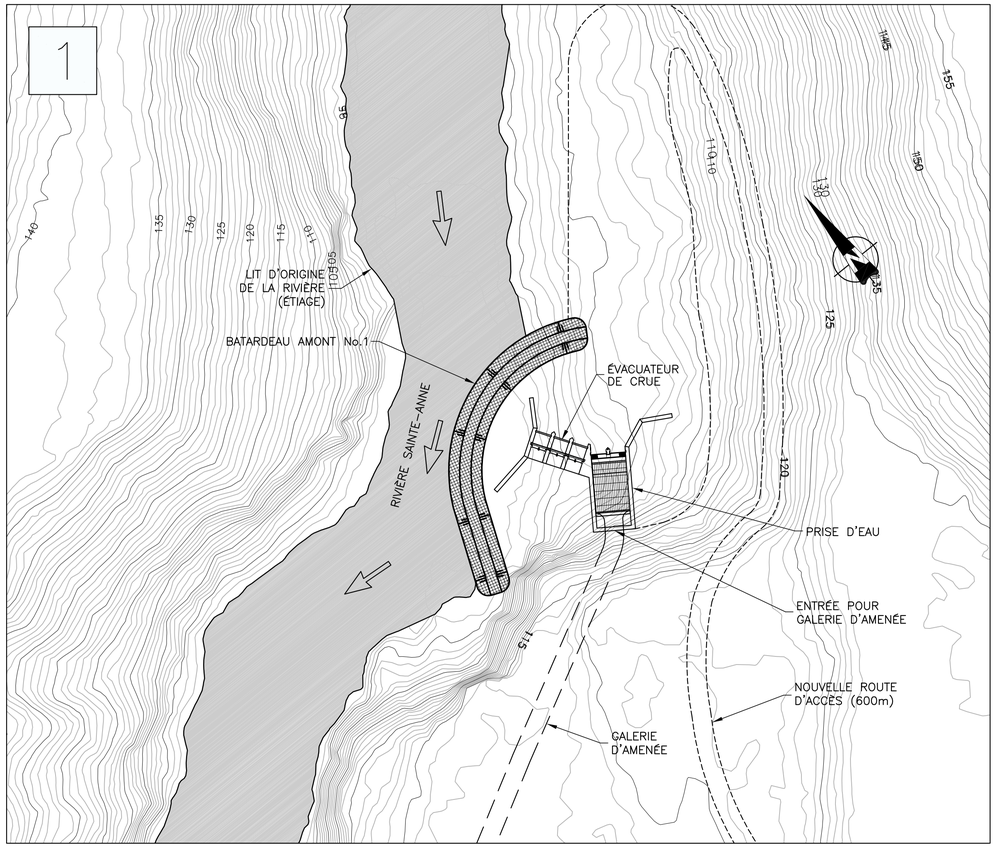

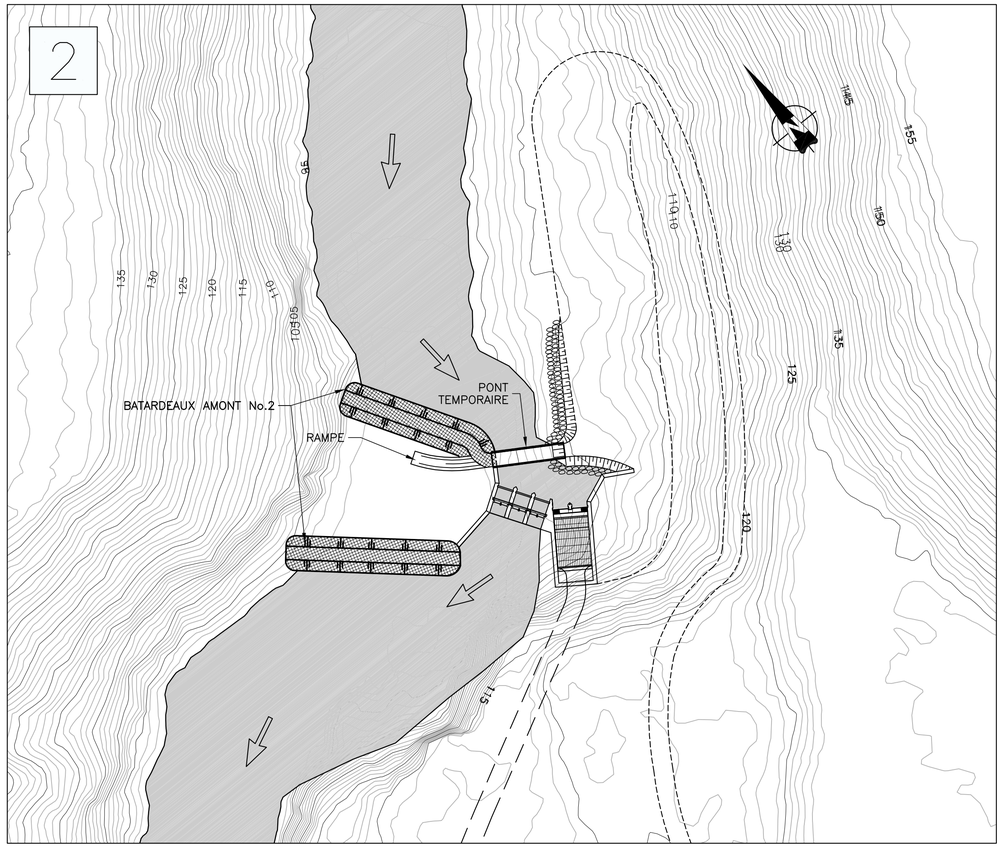

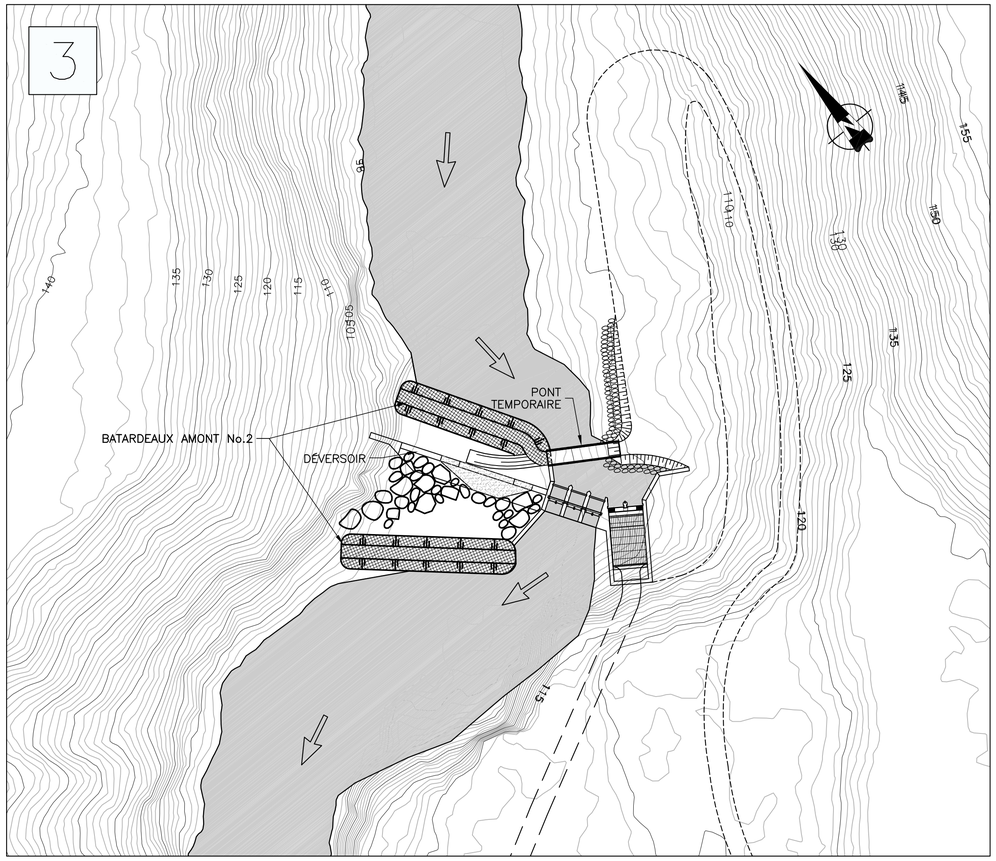

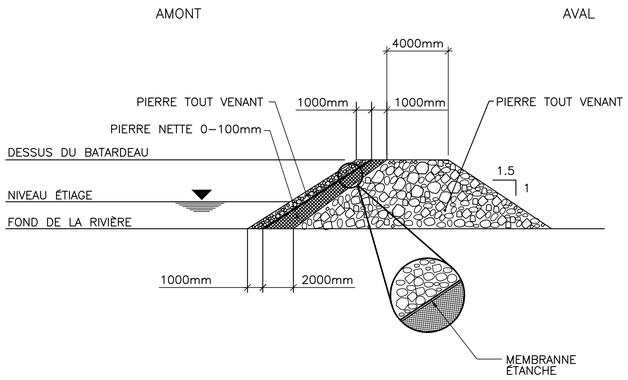

BATARDEAU – AMONT

ÉCH. AUCUNE

NOTE:
Le fond topographique (géoréférencé) a été obtenu suite au traitement de données d'un survol aérien avec LIDAR (acronyme de «Light Detection and Ranging»). Cette technologie procure une précision de 0.15m en zones dégagées et de 0.30m en zones boisées.

NO.	ÉMISSIONS	RÉV.	AA/MM/JJ	PAR
1.	POUR ÉTUDE D'IMPACT	0.	12/02/29	D.Z.

Groupe AXOR Inc.
1950, rue Sherbrooke O. Montréal (Québec), H3H 1E7 Tél.: (514) 846-4000 Télécopieur: (514) 846-7209

SOCIÉTÉ HYDRO-CANYON SAINT-JOACHIM

SCEAUX:

PROJET:

HYDRO CANYON SAINT-JOACHIM

TITRE:

SECTEUR AMONT, ENCHAÎNEMENT DES TRAVAUX

PROJETÉ:	S. GOURDEAU	APPROUVÉ:	S. GOURDEAU
DESSINÉ:	D. ZISU	ÉCHELLE:	1: 500 (A1)
VÉRIFIÉ:	S. GOURDEAU	DATE:	MARS 2011

NO. DE PROJET	NO. DE DESSIN	RÉVISION
800-008-945	E-V1-S1-008	0

REF:

S:\Offres\800-008-945-Chute Ste-Anne Hydro-Canyon\Dessins\Environnement\S2\800-008-E-V1-S2-008-R0.dwg